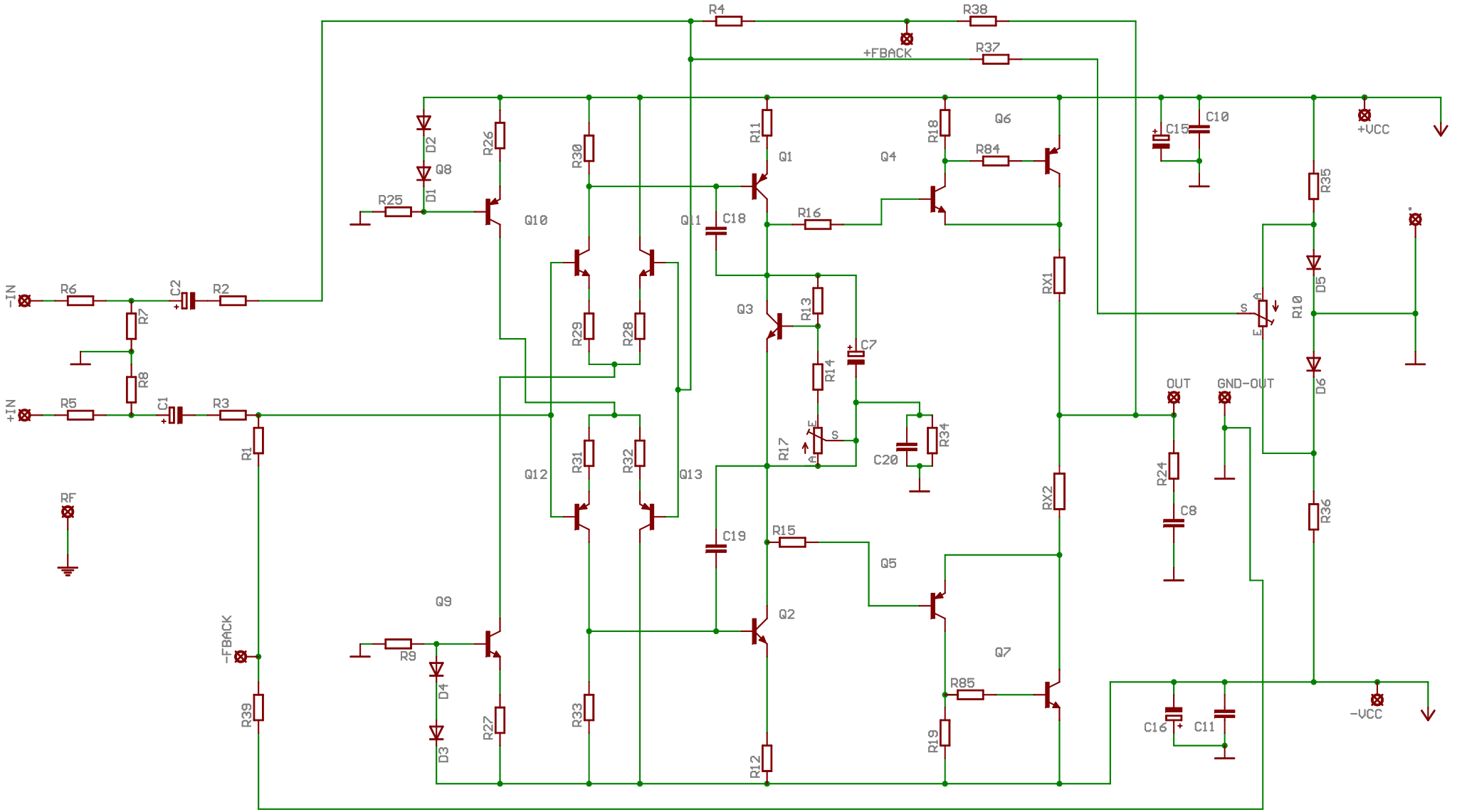

R4
R38
+FBACK
R37
+VCC
C15
C10
R35
D5
R10
D6
R36
-VCC
C16
C11
OUT
GND-OUT
R24
C8
RX1
RX2
Q6
R18
R84
Q4
Q1
R11
R16
Q3
R13
R14
C7
R17
C20
R34
R15
Q5
Q2
Q7
R85
R19
R12
C19
C18
Q11
Q10
R26
R30
R29
R28
R31
R32
Q12
Q13
Q9
R9
D4
D3
R27
R33
R25
D2
Q8
D1
-IN
R6
C2
R2
R7
R8
+IN
R5
C1
R3
R1
RF
-FBACK
R39